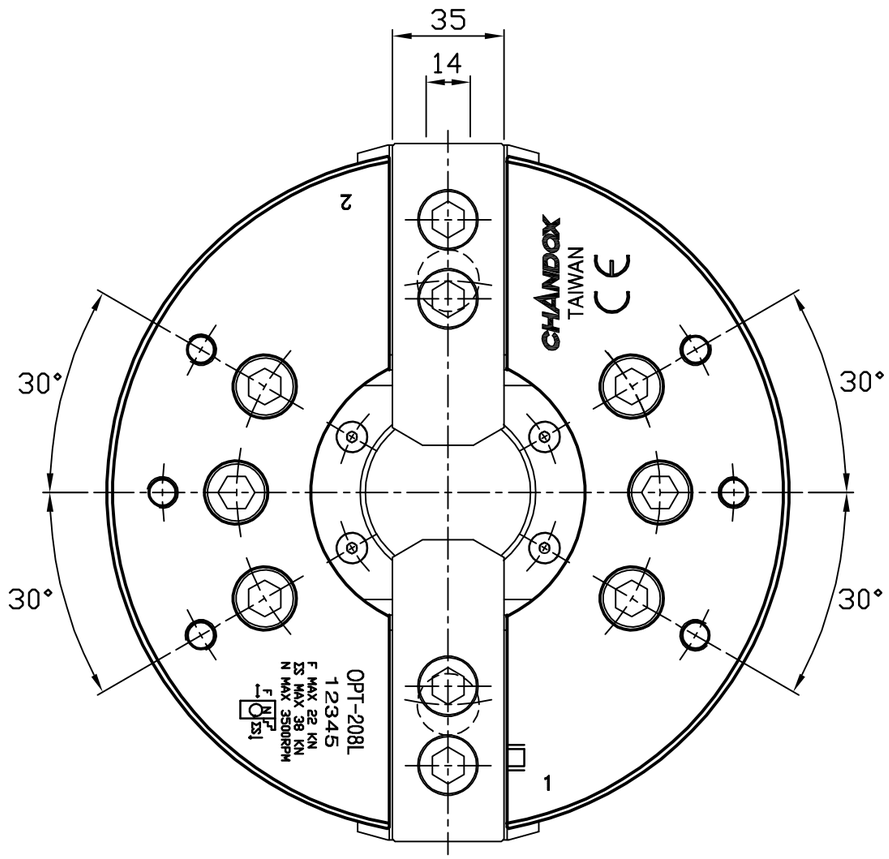

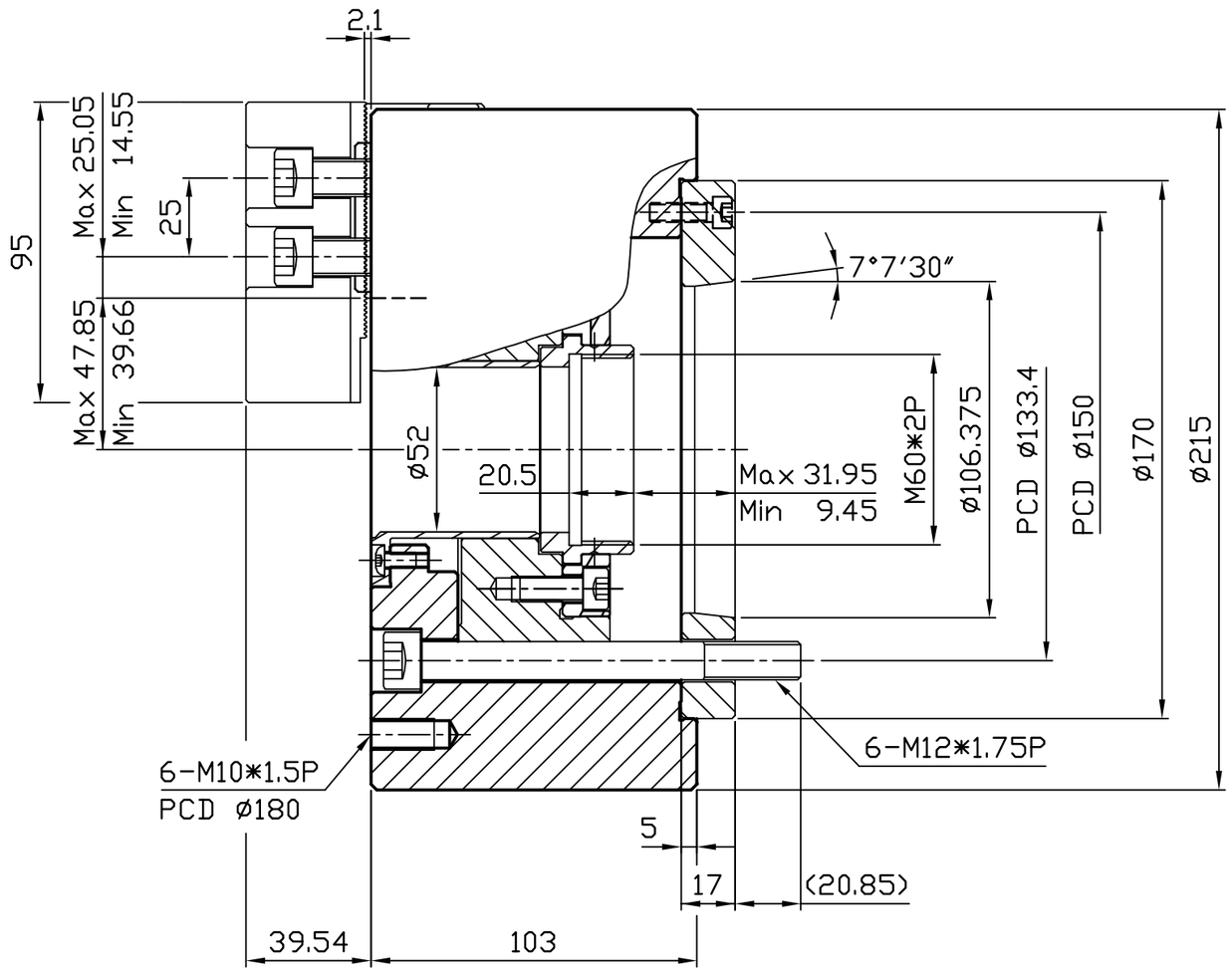

通孔直徑 Thru-Hole(Diameter)	mm	ϕ52
柱塞行程 Plunger Stroke	mm	22
爪行程(直徑) Jaw Stroke(Diameter)	mm	ϕ16
最高迴轉速 Max.Speed	r.p.m.(min^{-1})	3500
搭配油壓缸型號 Matching Cylinder		P1552
最大拉力 Max.Pull Force	kgf	2240
	KN	22
最大靜夾持力 Max.Gripping Force	kgf	3870
	KN	38
最大設定油壓壓力 Max. Hydr. Pressure	kgf/cm^2	17
	MPa	1.7

千島精密工業股份有限公司	日期	2024.11.20	機種	OPT-208L
	單位	mm		
	投影		件名	組立圖
	比例	1:2	圖號	OPT-208L-A6