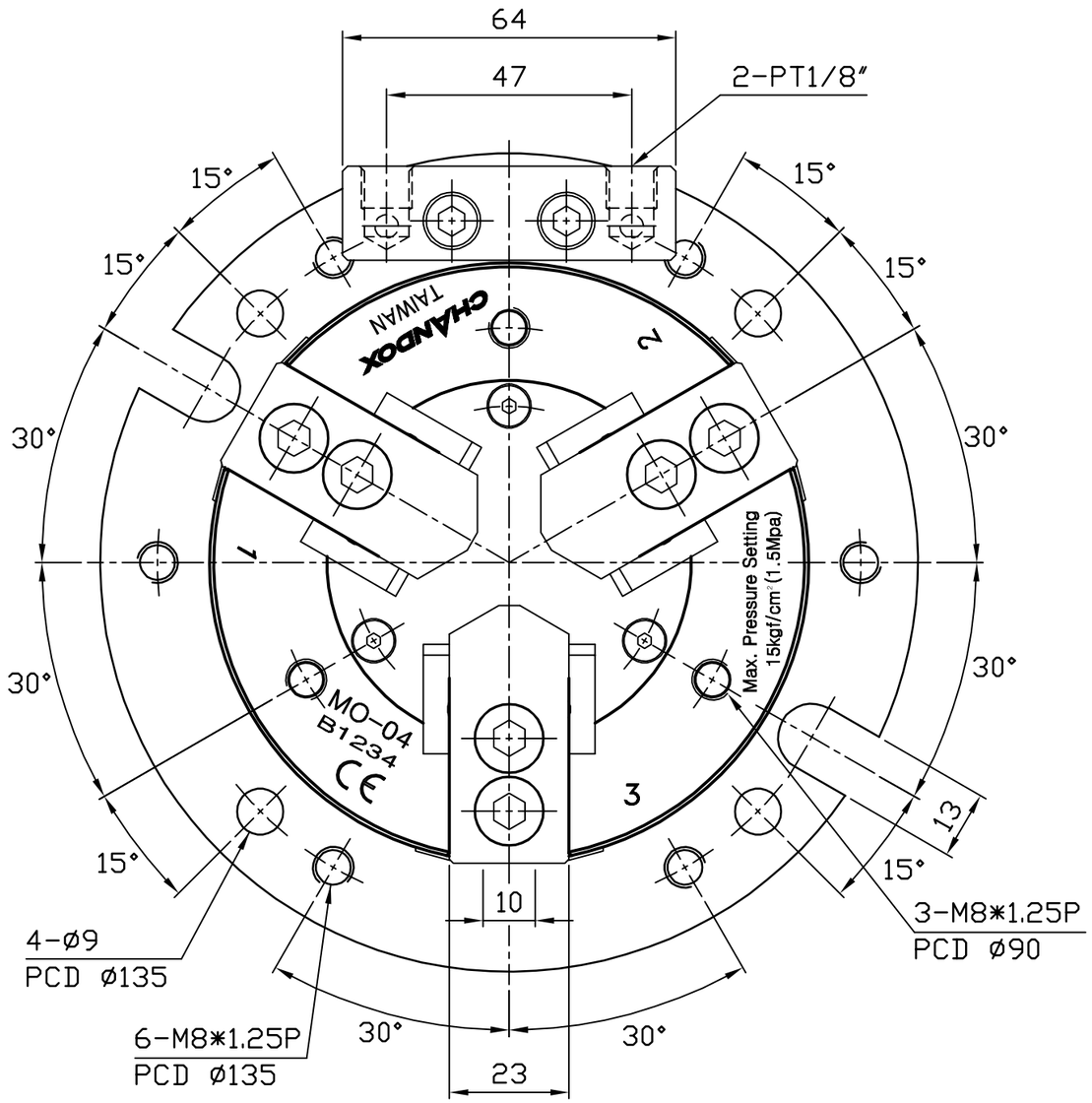

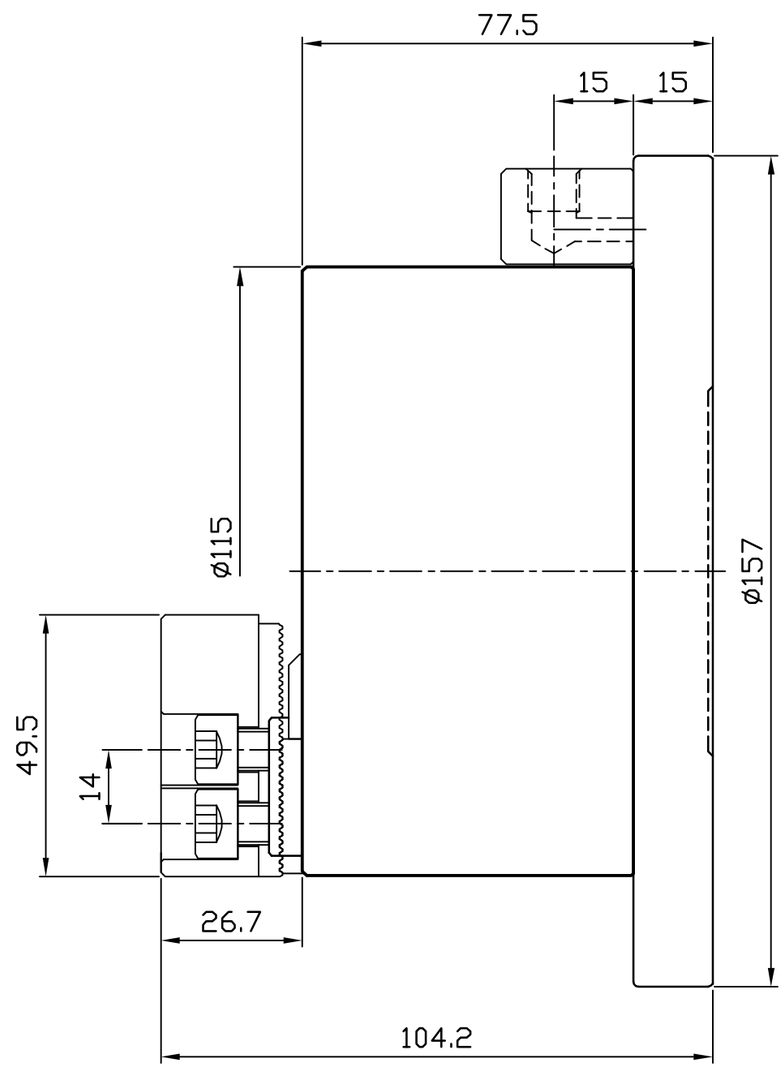

活塞面積 Piston Area	cm²	57
柱塞行程 Plunger Stroke	mm	9
爪行程(直徑) Jaw Stroke(Diameter)	mm	3.8
最大設定油壓壓力 Max. Hydr. Pressure	kgf/cm²	15
	MPa	1.5
最大靜夾持力 Max.Gripping Force	kgf	2400
	KN	23.5
淨重 Weight	kg	7.05
夾持範圍 Gripping Range	mm	ϕ9~ϕ115

千島精密工業股份有限公司	日期	113.10.15	機種	MO-04
	單位	mm		
	投影		件名	組立圖
	比例	1:1.2	圖號	MO-04