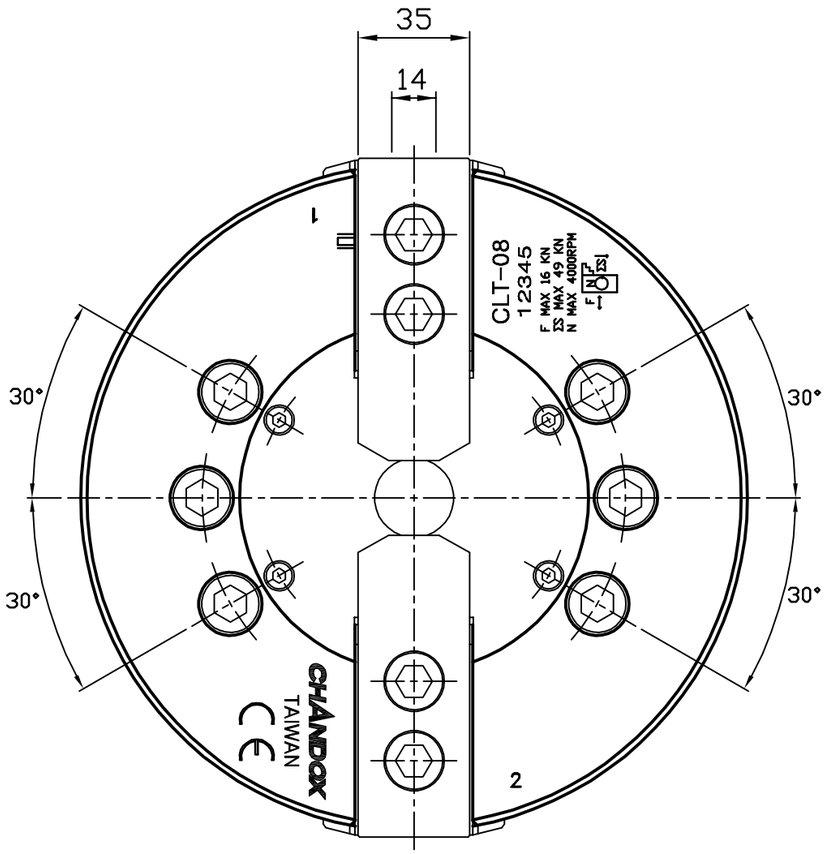


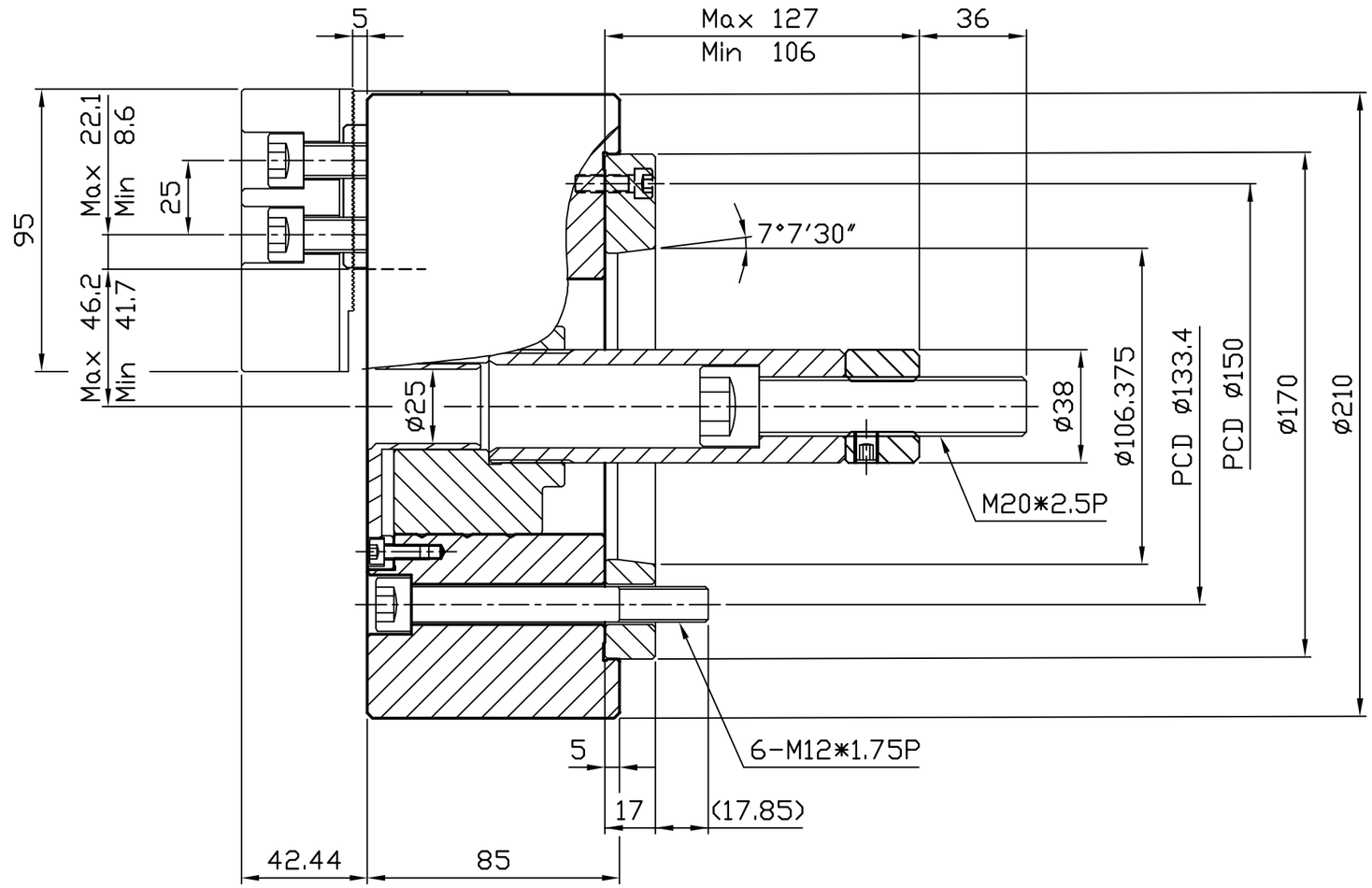


| | | |
|---|---|---|
| 柱塞行程 Plunger Stroke | mm | 21 |
| 爪行程(直徑) Jaw Stroke(Diameter) | mm | ϕ8.8 |
| 最高迴轉速 Max.Speed | r.p.m.($min^{-1}$) | 4000 |
| 搭配油壓缸型號 Matching Cylinder | | L1225 |
| 最大拉力 Max.Pull Force | kgf | 1630 |
| | KN | 16 |
| 最大靜夾持力 Max.Gripping Force | kgf | 4990 |
| | KN | 49 |
| 最大設定油壓壓力 Max. Hydr. Pressure | $kgf/cm^2$ | 16 |
| | MPa | 1.6 |

| | | | | |
|---|---|---|---|---|
| 千島精密工業股份有限公司 | 日期 | 2024.11.20 | 機種 | CLT-08 |
| | 單位 | mm | | |
| | 投影 | ⊕ ⊟ | 件名 | 組立圖 |
| | 比例 | 1:2 | 圖號 | CLT-08-A6 |