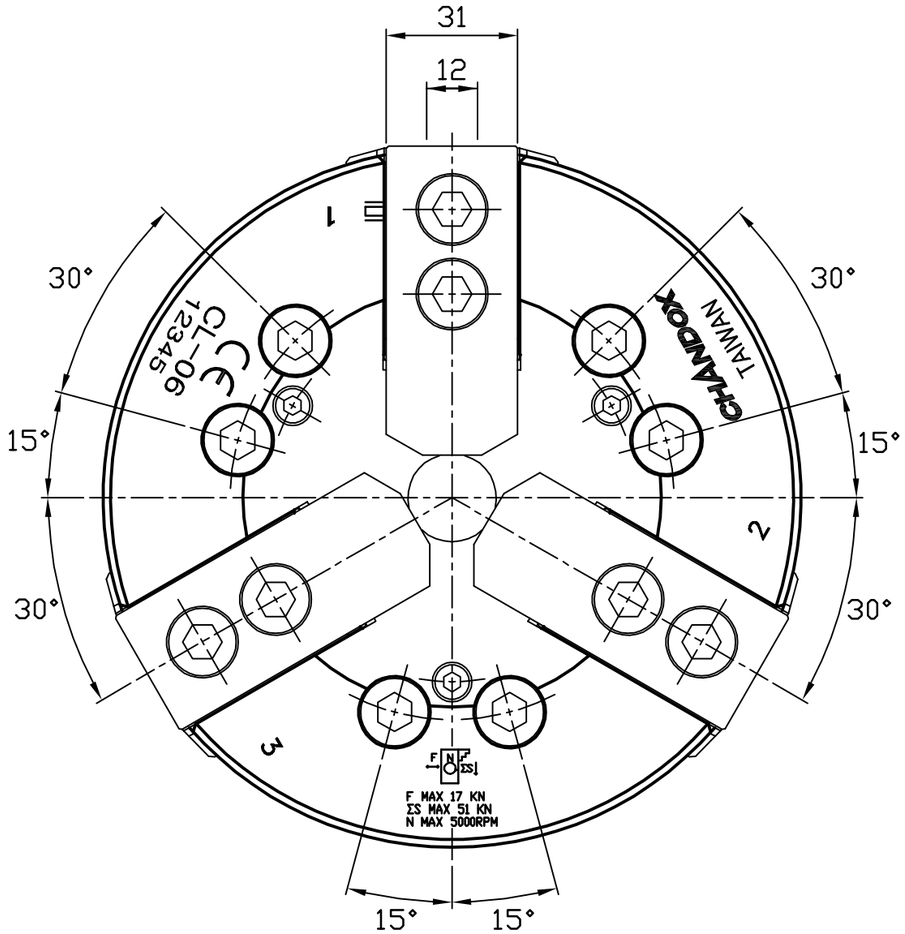

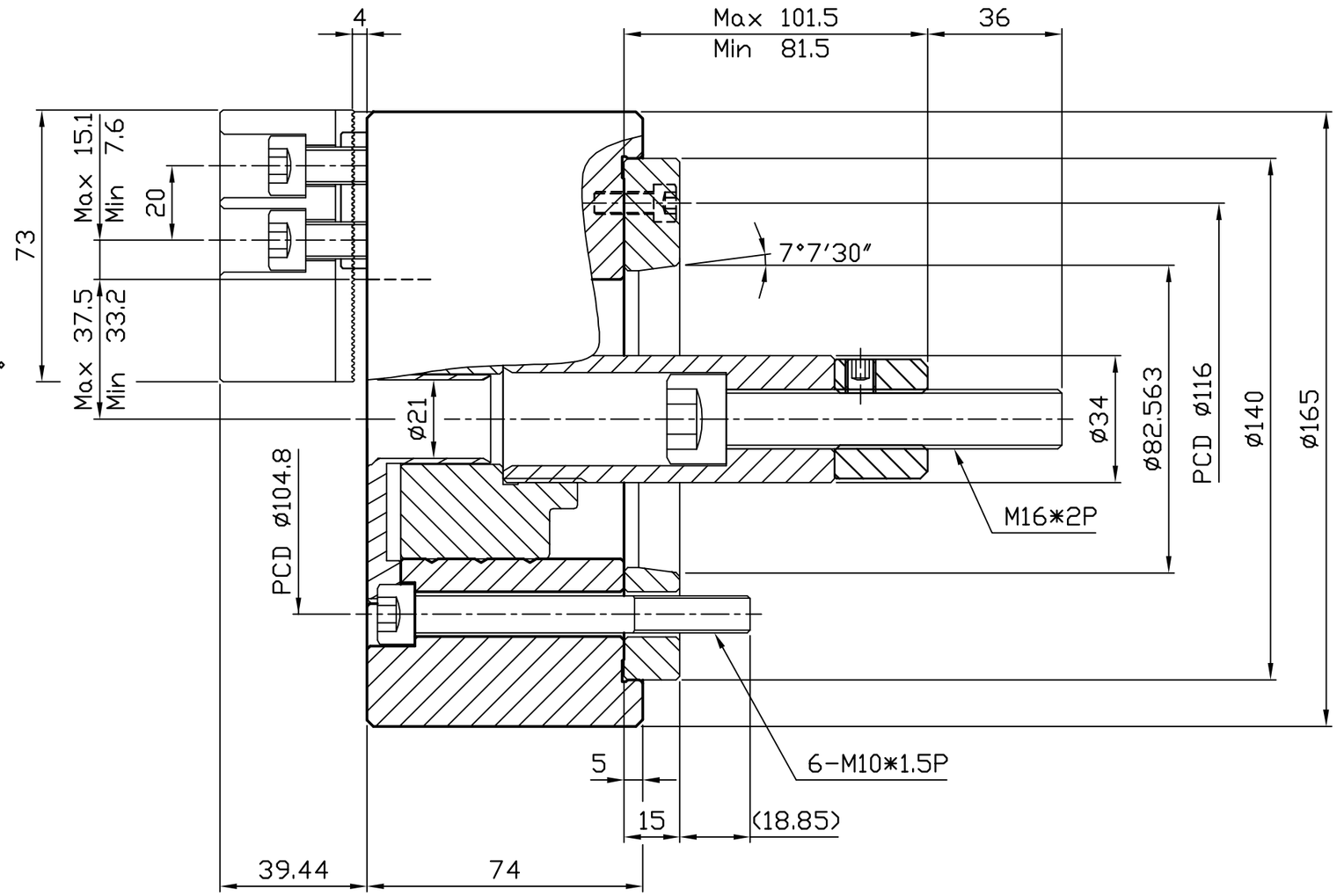

柱塞行程 Plunger Stroke	mm	20
爪行程(直徑) Jaw Stroke(Diameter)	mm	ϕ8.5
最高迴轉速 Max.Speed	r.p.m.(min^{-1})	5000
搭配油壓缸型號 Matching Cylinder		L1020
最大拉力 Max.Pull Force	kgf	1730
	kN	17
最大靜夾持力 Max.Gripping Force	kgf	5200
	kN	51
最大設定油壓壓力 Max. Hydr. Pressure	kgf/cm^2	25
	MPa	2.5

千島精密工業股份有限公司	日期	2024.11.20	機種	CL-06
	單位	mm		
	投影	⊕ ⊟	件名	組立圖
	比例	1:1.5	圖號	CL-06-A5