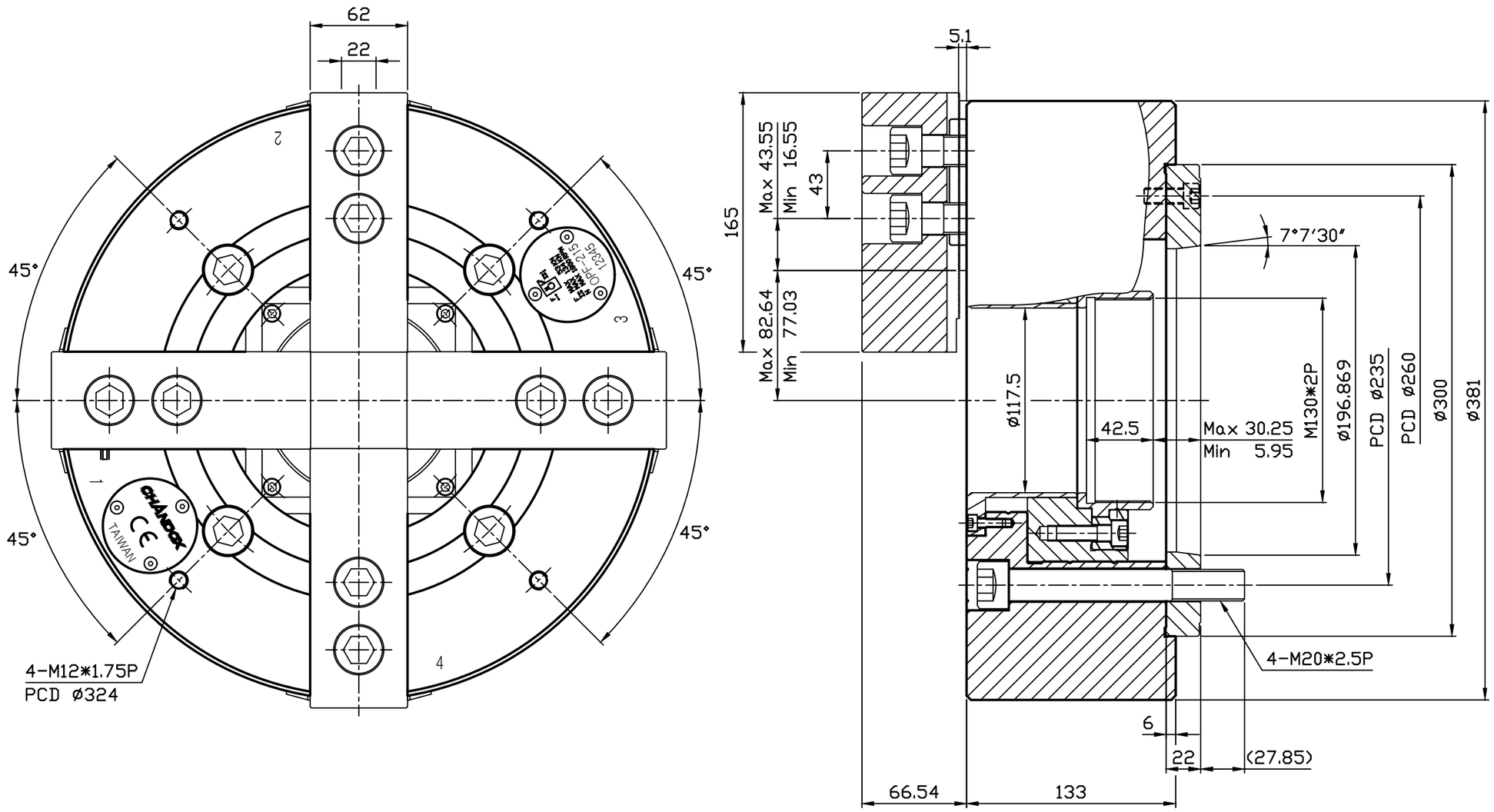

通孔直徑 Thru-Hole(Diameter)	mm	ϕ117.5
柱塞行程 Plunger Stroke	mm	23
爪行程(直徑) Jaw Stroke(Diameter)	mm	ϕ10.6
最高迴轉速 Max.Speed	r.p.m.(min⁻¹)	1800
搭配油壓缸型號 Matching Cylinder		P2511
最大拉力 Max.Pull Force	kgf	5400
	KN	53
最大靜夾持力 Max.Gripping Force	kgf	13600
	KN	134
最大設定油壓壓力 Max. Hydr. Pressure	kgf/cm²	19
	MPa	1.9

千島精密工業股份有限公司	日期	2024/9/2	機種	OPF-215
	單位	mm		
	投影		件名	組立圖
	比例	1:3	圖號	OPF-215-A11